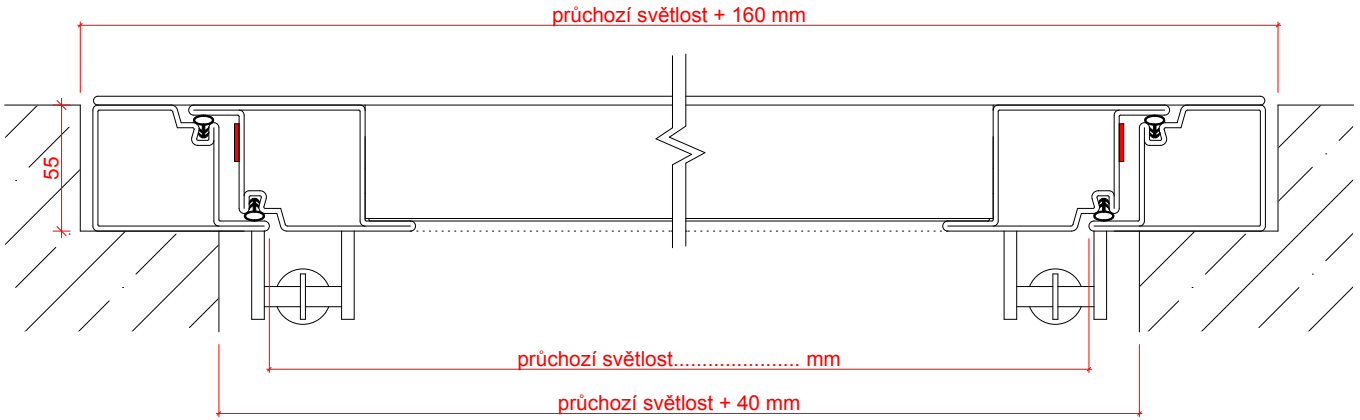
průchozí světlost + 160 mm
55
průchozí světlost..... mm
průchozí světlost + 40 mm

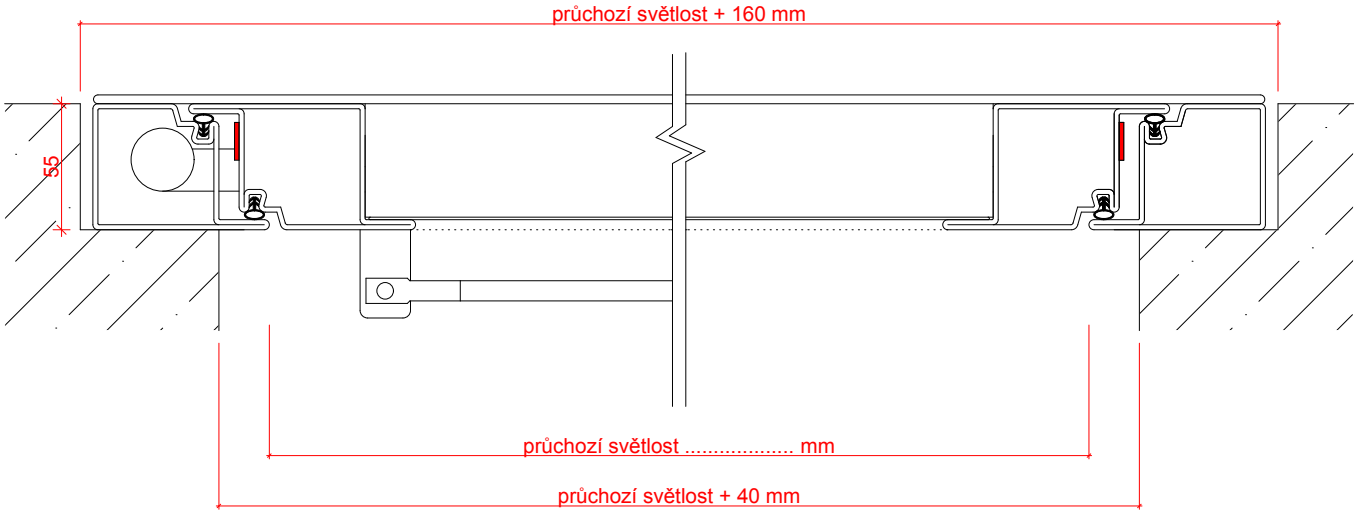
průchozí světlost + 160 mm
55
průchozí světlost ..... mm
průchozí světlost + 40 mm